Pioneer

TS-ME100WC

MARINE COMPONENT SUBWOOFER
SUBWOOFER GAMME MARINE
SUBWOOFER MARINO
САБВУФЕР ДЛЯ ЯХТ И КАТЕРОВ

10”/25cm
300w RMS

WEATHER PROTECTION
PROTECTION CONTRE LES INTEMPÉRIES
IPX7

Pioneer

TS-ME100WC

MARINE COMPONENT SUBWOOFER
SUBWOOFER GAMME MARINE

THF5950-B/VI
TH-F5950-B/VI
THF5950-B/VI
TS-ME100WC/XIUC

Pioneer

TS-ME100WC

MARINE COMPONENT SUBWOOFER
SUBWOOFER GAMME MARINE

MADE IN VIETNAM / FABRIQUÉ AU VIÊT-NAM / СДЕЛАНО В ВЬЕТНАМЕ

XIUC
1 pièce / piece
PIONEER CORPORATION

8 978938 428163 4

Pioneer

Pioneer

TS-ME100WC

MARINE COMPONENT SUBWOOFER
SUBWOOFER GAMME MARINE

La gamme Marine série ME associe qualité sonore et durabilité par tous les temps
- Basses profondes et percutantes
- Haute tenue en puissance et haute efficacité
- Fréquences adaptées aux amplificateurs et haut-parleurs de la série ME

● CARACTÉRISTIQUES

1. Les haut-parleurs gamme marine série ME Pioneer résistent aux UV et aux projections d'eau de mer. Certifiés IPX7 et ASTM D4329 pour une utilisation en milieu marin
2. Membrane monobloc IMPP renforcée au mica avec suspension butyle constituée à l'aide d'une technique de collage spécifique pour une excellente résistance à l'eau tout en conservant un son puissant de haute qualité
3. Structure magnétique symétrique avec suspension haute résistance pour plus de linéarité et un son clair à faible distortion
4. Classique et contemporaine;Grille de protection étudiée pour s'intégrer dans les bateaux et l'environnement marin
5. Kit LED multicouleur RVB woofer pour un plus esthétique et une personnalisation de l'intégration (kit LED RVB UD-ME100LED requis, vendu séparément)

IPX7
INJECTION MOLDED CONE™

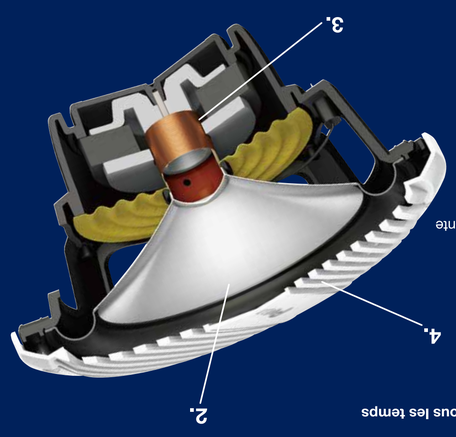

Pioneer

TS-ME100WC

SUBWOOFER GAMME MARINE

※U.S. and Canadian models only / Nur US-und Kanada-Modelle / Modèles américains et canadiens uniquement / Solo modelli statunitensi e canadesi / Sólo los modelos de EE.UU y Canadienses / Modelos apenas dos EUA e Canadá / Только для моделей США и Канады / طرازات الأمريكية والكندية فقط

⚠ WARNING

The Safety of Your Ears is in Your Hands
Get the most out of your equipment by playing it at a safe level. Hearing at a safe level lets the sound come through clear and free of distortion, so you can enjoy your favorite music for a long time without hearing damage. Sound can be deceiving. Over time, your hearing "comfort level" adapts to higher volumes of sound, so what sounds "normal" can actually be loud and harmful to your hearing. Guard against this by setting your equipment at a safe level AFTER your hearing adapts.
ESTABLISH A SAFE LEVEL:
- Set your volume control at a low setting.
- Slowly increase the volume until you hear it comfortably and clearly, without distortion.
- Once you have established a comfortable sound level, set the dial and leave it there.

BE SURE TO OBSERVE THE FOLLOWING GUIDELINES:
- Use caution or temporarily discontinue use in potentially hazardous situations.
- Do not use headphones while operating a motorized vehicle;the use of headphones may create a traffic hazard and is illegal in many areas.

⚠ AVERTISSEMENT

La protection de votre ouie est entre vos mains
Pour assurer le rendement optimal de votre matériel et-plus important encore-la protection de votre ouie, faites-le fonctionner à un niveau sécuritaire. Fonctionner à un niveau sécuritaire permet à votre ouie de bien entendre le son, sans distorsion ni dommages. Le son peut être trompeur. Avec le temps, votre seuil d'écoute "confortable" s'adapte à des volumes supérieurs et ce qui vous semble un niveau de confort normal peut en réalité être élevé et nuisible à votre ouie. Pour vous en protéger, réglez votre ouie de façon permanente. Le réglage de votre matériel à un volume sécuritaire ne doit pas être effectué avant que votre ouie ait été habituée à un volume sécuritaire.
CHOISISSEZ UN VOLUME SÉCURITAIRE:
- Réglez d'abord le volume à un niveau inférieur.
- Montez progressivement le volume jusqu'à un niveau d'écoute confortable, le son doit être clair et sans distorsion.
- Une fois que le son est à un niveau confortable, ne touchez plus au bouton du volume.

N'OUBLIEZ PAS DE RESPECTER LES DIRECTIVES SUIVANTES:
- Faites très attention ou cessez temporairement l'utilisation dans les situations pouvant s'avérer dangereuses.
- N'utilisez pas des écouteurs ou un casque d'écoute lorsque vous opérez un véhicule motorisé ; une telle utilisation peut créer des dangers sur la route et est illégale à de nombreux endroits.

Enregistrez votre produit sur l'Enregistrez votre produit sur:
http://www.pioneerelectronics.com http://www.pioneerelectronics.ca

℠ Information Note for Customers in Russia and CIS countries.
℠ Information/Attention des clients de Russie et des pays de la CEI.
℠ Hinweis für Kunden in Russland und den Ländern der GUS.
℠ Nota ai clienti per la Russia e paesi della CSI.
℠ Información para consumidores de Rusia y países de CEI.
℠ Informação para consumidores da Rússia e países da CEI.
℠ Informacja dla klientów w Rosji i krajach WNP.
℠ Informatie voor klanten in Rusland en landen van de GOS.
В соответствии со статьей 5 закона Российской Федерации (О защите прав потребителей) и постановлением правительства Российской Федерации No.720 от 16.06.97 компания PioneerEurope NV оповещает следующий адрес для информации потребителей в Российской Федерации.
Адресная для контактов: 6 лет
КОРПОРАЦИЯ ПАЙОНИР
Представительство в Москве, Бумажный проезд, Строение 19 Тел.: +7 (495)956-56-01
Пионер ООО "ПИОНЕР РУС"
105064, Россия, г.Москва, Нижний Сусальный переулок, дом 5, строение 19 Тел.: +7 (495)956-56-01

Pioneer

TS-ME100WC

MARINE COMPONENT SUBWOOFER

ME-series marine sound combines sound quality with all-weather durability
- Impactful and Louder bass
- High power handling and high efficiency
- Frequency matched to ME-series amplifiers and speakers

● FEATURES

1. Pioneer ME-series marine speakers are protected from the effects of sun and water exposure, meeting both IPX7 & ASTM D4329 to achieve all-weather reliability
2. Mica reinforced IMPP monocoque cone with butyl rubber surround constructed using an advanced in-mold bonding technique for superior water resistance while maintaining high quality, powerful sound
3. Symmetrical motor design with high strength suspension optimized to provide stability, linearity and clear, low distortion sound reproduction
4. Classic, contemporary grille cosmetically integrates seamlessly into marine interior and cabin designs
5. Optional RGB color illumination of the woofer cone provides enhanced personalization and cosmetic integration (UD-ME100LED RGB LED light KIT required, sold separately)

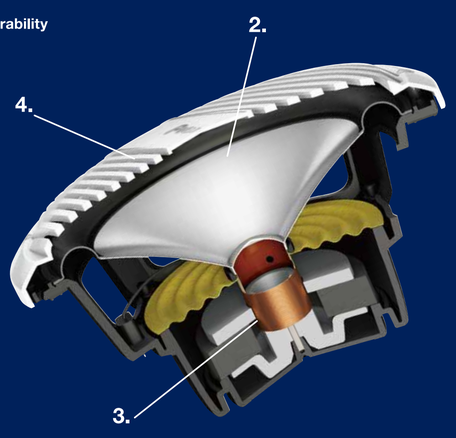

IPX7
INJECTION MOLDED CONE™

©PIONEER CORPORATION 2019 28-8, Honkomagome 2-chome, Bunkyo-ku, Tokyo 113-0021, JAPAN / JAPON

● SPECIFICATIONS

- Speaker size ..... ϕ 25 cm (10 dia.)
- Continuous power handling (RMS) ..... 300 W
- Maximum peak power handling ..... 900 W
- Sensitivity ..... 84 dB (1 W/1 m)
- Frequency response ..... 20 Hz to 3.5 kHz (-20 dB)
- Cutout dimension ..... ϕ 225 mm (8-7/8" dia.)
- Nominal impedance ..... 4 Ω
- Waterproof performance IPX7

● TECHNISCHE EINZELHEITEN

- Größe der Lautsprecher ..... ϕ 25 cm
- Nennbelastung (RMS) ..... 300 W
- Maximalbelastbarkeit max. ..... 900 W
- Empfindlichkeit ..... 84 dB (1 W/1 m)
- Frequenzgang ..... 20 Hz bis 3.5 kHz (-20 dB)
- Nennimpedanz ..... 4 Ω
- Wasserfest IPX7
- Ausschnitt-Durchmesser ..... ϕ 225 mm

● SPECIFICATIONS

- Taille de haut-parleur ..... ϕ 25 cm
- Puissance continue (RMS) ..... 300 W
- Puissance maximale admissible ..... 900 W
- Sensibilité ..... 84 dB (1 W/1 m)
- Bande passante ..... 20 Hz à 3.5 kHz (-20 dB)
- Diamètre de découpe ..... ϕ 225 mm
- Impédance nominale ..... 4 Ω
- Résistant à l'eau de mer IPX7

● DATI TECNICI

- Dimensioni del diffusore ..... ϕ 25 cm
- Potenza continua (RMS) ..... 300 W
- Massima potenza di picco ..... 900 W
- Sensibilità ..... 84 dB (1 W/1 m)
- Risposta alla frequenza ..... 20 Hz a 3.5 kHz (-20 dB)
- Impedenza nominale ..... 4 Ω
- Diametro di taglio esterno ..... ϕ 225 mm
- Impermeabile IPX7

● ESPECIFICACIONES

- Tamaño del altavoz ..... ϕ 25 cm
- Gestión continua de la potencia (RMS) ..... 300 W
- Gestión de la potencia máxima de pico ..... 900 W
- Sensibilidad ..... 84 dB (1 W/1 m)
- Respuesta de frecuencia ..... 20 Hz a 3.5 kHz (-20 dB)
- Impedancia nominal ..... 4 Ω
- Diámetro de Corte ..... ϕ 225 mm
- Resistentes al agua IPX7

● ESPECIFICAÇÕES

- Tamanho do alto-falante ..... ϕ 25 cm
- Durabilidade contínua da potência (RMS) ..... 300 W
- Durabilidade de pico máximo de potência ..... 900 W
- Sensibilidade ..... 84 dB (1 W/1 m)
- Resposta de frequência ..... 20 Hz a 3.5 kHz (-20 dB)
- Impedância nominal ..... 4 Ω
- Diâmetro do corte ..... ϕ 225 mm
- Descarpeado à prova de água IPX7

● ТЕХНИЧЕСКИЕ ХАРАКТЕРИСТИКИ

- Размер динамика ..... ϕ 25 см
- Мощность непрерывного звучания (RMS) ..... 300 Вт
- Максимальная (пиковая) мощность ..... 900 Вт
- Чувствительность ..... 84 дБ (1 Вт/1 м)
- Частотная характеристика ... 20 Гц к 3.5 кГц (−20 дБ)
- Номинальное сопротивление ..... 4 ом
- Диаметр установочного отверстия ..... ϕ 225 мм
- Водонепроницаемость IPX7

● 特性

- 振動板サイズ ..... ϕ 25 cm
- 連続入力 (RMS) ..... 300 W
- 最大入力 ..... 900 W
- 感度 ..... 84 dB (1 W/1 m)
- 周波数特性 ..... 20 Hz 3.5 kHz (-20 dB)
- 公称インピーダンス ..... 4 Ω
- 取付穴寸法 ..... ϕ 225 mm
- 防水性能 IPX7

● 安裝

- 安裝孔尺寸 ..... ϕ 225 mm (8-7/8" dia.)

mm (in.)

● 安裝說明

- ϕ 4 mm × 30 mm ① ×6
- ② ×6

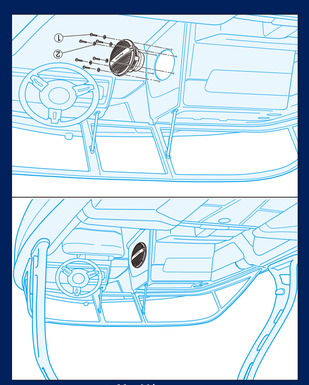

● INSTALACION

- COMO INSTALAR
- 如何安裝
- MODO DI INSTALLAZIONE
- ВОЗМОЖНОЕ ПОДКЛЮЧЕНИЕ
- ENEBÁ
- 如何安裝
- HOW TO INSTALL

TS-ME100WC/XIUC THF5950-B/VI